PRŮTOKOVÝ OHŘÍVAČ VODY PRO POUŽITÍ V DOMÁCNOSTI

NÁVOD K POUŽITÍ

MINI 12 BF ErP – 16 BF ErP

Před instalací spotřebiče si přečtěte technické pokyny. Před zažehnutím spotřebiče si přečtěte návod k použití.

Kód 6330334 – 01/2024 – R9

Certifikace dle normy ISO9001

Děkujeme vám, že jste si zakoupili náš plynový ohřívač vody.

Před instalací a použitím si přečtěte tento návod a uchovejte jej pro budoucí potřeby.

Obsah

- Speciální rada 2
- Funkce a výhody 2
- Specifikace 4
- Název dílu 5
- Instalace 7
- Metody používání 15
- Bezpečnostní opatření 19
- Údržba 22
- Návod pro řešení problémů 23
- Pouzdro 24
- Balení a příslušenství 24
- Elektrické schéma 25
- Pokyny pro přeměnu 26

Speciální rada

Před instalací spotřebiče si přečtěte technické pokyny. Před

zapnutím spotřebiče si přečtěte návod k obsluze.

Výrobce nenese odpovědnost za jakékoliv nebezpečí způsobené instalací a provozem v rozporu s tímto návodem.

Pokud je venkovní teplota nižší než 0 ℃, je třeba zbytkovou vodu v ohřívači

po použití vypustit.

Funkce a výhody

- **Inteligentní řídicí systém s mikropočítačem**

Základní komponentou plynového ohřívače vody je inteligentní řídicí systém s mikropočítačem, který dnes patří k nejrozvinutějším mechatronickým technologiím. Čipová sada CPU dokáže automaticky analyzovat a rychle nastavit optimální pracovní parametry na základě různých dat, jako je množství protékající vody, tlaková situace a aktuální teplota vody na vstupu.

- **Digitální řízení pro automatickou konstantní teplotu vody na výstupu**

Tato funkce slouží k monitorování teploty vody na výstupu a přenos informací do mikropočítače, aby tento mohl automaticky upravit přívod množství plynu a vzduchu pro zajištění konstantní teploty vody na výstupu dle teploty nastavené uživatelem v závislosti na aktuální teplotě vody na vstupu.

- **Nízký tlak vody při spuštění**

Nejnižší tlak vody při spuštění tohoto produktu může dosahovat 0,02 MPa (minimální průtok vody je 2,5 l/min), takže jej lze používat v rezidenčních oblastech s nízkým tlakem vody.

- **Funkce paměti s umělou inteligencí AI**

Po opakovaném spuštění může plynový ohřívač vody pracovat s teplotou, kterou jste naposledy nastavili, takže nepotřebujete teplotu nastavovat znovu, což je skvělý důsledek ergonomického nápadu.

- **Účinný a úsporný**

Tento výrobek zahrnuje pokročilé technologie označované jako Zesílené spalování a Vynucené spalování. Cílem těchto patentů je maximální využití tepelné energie s vysokou provozní účinností.

- **Nastavení teploty dotykem**

Požadovanou teplotu můžete nastavit jednoduše dotykem digitálního displeje. Nastavení teploty od 35 ℃ do 65 ℃, které dokáže splnit různé požadavky na teplotu vody s jednoduchým fungováním.

- **Vícečetná bezpečnostní ochrana**

Tento výrobek má bezpečnostní ochranné prvky, včetně ochrany samostatnou kontrolou, ochrany proti zhasnutí plamene, ochrany proti přehřátí, ochrany proti náhodnému výpadku energie, ochrany proti poškození větráku, ochrany proti nadměrnému tlaku větru, ochrany proti nadměrné teplotě, ochrany načasováním atd.

Tipy

Výše uvedené závěry vyplývají z testů bezpečnostní ochrany prováděných v podmínkách laboratorní zkoušky. Ve skutečném prostředí používání mohou být ovlivněny prostředím. Výrobek proto používejte ve vhodných podmínkách; v opačném případě se může spotřebič poškodit.

POZNÁMKA
Voda použitá v systému musí splňovat požadavky výrobce týkající se pH, vodivosti, tvrdosti, alkality, koncentrace chloridů, nedostatečné hodnoty vedou k neplnění záruky, hodnoty systémové kapaliny musí spadat do uvedených správných hodnot. pryč:
• Obsah rozpustných solí nepřesáhne 500 mg/l.
• Vodivost nesmí překročit 650 µS / cm.
• pH kapaliny s teplotou 20º musí být mezi minimálně 6 a maximálně 8.
• Celková tvrdost vody nesmí překročit 30º F,
Vodu je vhodné upravovat, když je tvrdost kapaliny vyšší než stanovené limity, celková tvrdost, salinita, vysoká vodivost. (polyfosfáty, aviváž atd.)

Specifikace

Název		Domácí plynový průtokový Ohřívač vody	Domácí plynový průtokový Ohřívač vody
Model		MINI 12 BF ErP	MINI 16 BF ErP
Jmenovitý vstup tepla (horní)		24.0kW	30.0kW
Jmenovitý výstup tepla	G20	21.0kW	27.4kW
	G30	21.4kW	27.8kW
	G31	21.1kW	27.8kW
Minimální vstup tepla	G20	8.0kW	9.5kW
	G30	8.0kW	9.5kW
	G31	7.0kW	8.5kW
Minimální výstup tepla	G20	7.4kW	8.7kW
	G30	7.4kW	8.9kW
	G31	6.4kW	7.9kW
Max. průtok (zvýšení 25 °C)		12kg/min	16kg/min
Typ spotřebiče		C_{13},C_{33},, C_{53}, B_{33}, C_{83}*(*pouze G20)	C_{13},C_{33}, C_{53}, B_{33}, C_{83}*(*pouze G20)
Typ plynu		2H-G20-20mbar/3B-G30-29 mbar/3P-G31-37mbar	2H-G20-20mbar/3B-G30-29 mbar/3P-G31-37mbar
Kategorie zařízení		II2H3P / II2H3B/P	II2H3P / II2H3B/P
Číslo PIN		0063CR7772	0063CR7772
Max. tlak vody		Pw=10bar	Pw=10bar
Min. tlak vody		Pw=0.2bar	Pw=0.2bar
Elektrické napájení		220VAC,50Hz	220VAC,50Hz
Elektrické napájení		33W	44W
Stupeň elektrické ochrany		IPX4	IPX4
Metoda zapalování		Vodou ovládané automatické Impulzní zažehnutí	Vodou ovládané automatické Impulzní zažehnutí
Země určení		IT-ES-HR-GR-GB-CZ-PT	IT-ES-HR-GR-GB-CZ-PT
Připojení potrubí	Přívod plynu	G 1 / 2	G 1 / 2
	Studená voda Vstup	G 1 / 2	G 1 / 2
	Teplá voda Výstup	G 1 / 2	G 1 / 2
Průměr kouřovodu		Ø60 / Ø100mm	Ø60 / Ø100mm

Varování:

- Před instalací spotřebiče si přečtěte technické pokyny.
- Před zapnutím spotřebiče si přečtěte návod k obsluze.

CE 0063/24

Název dílu

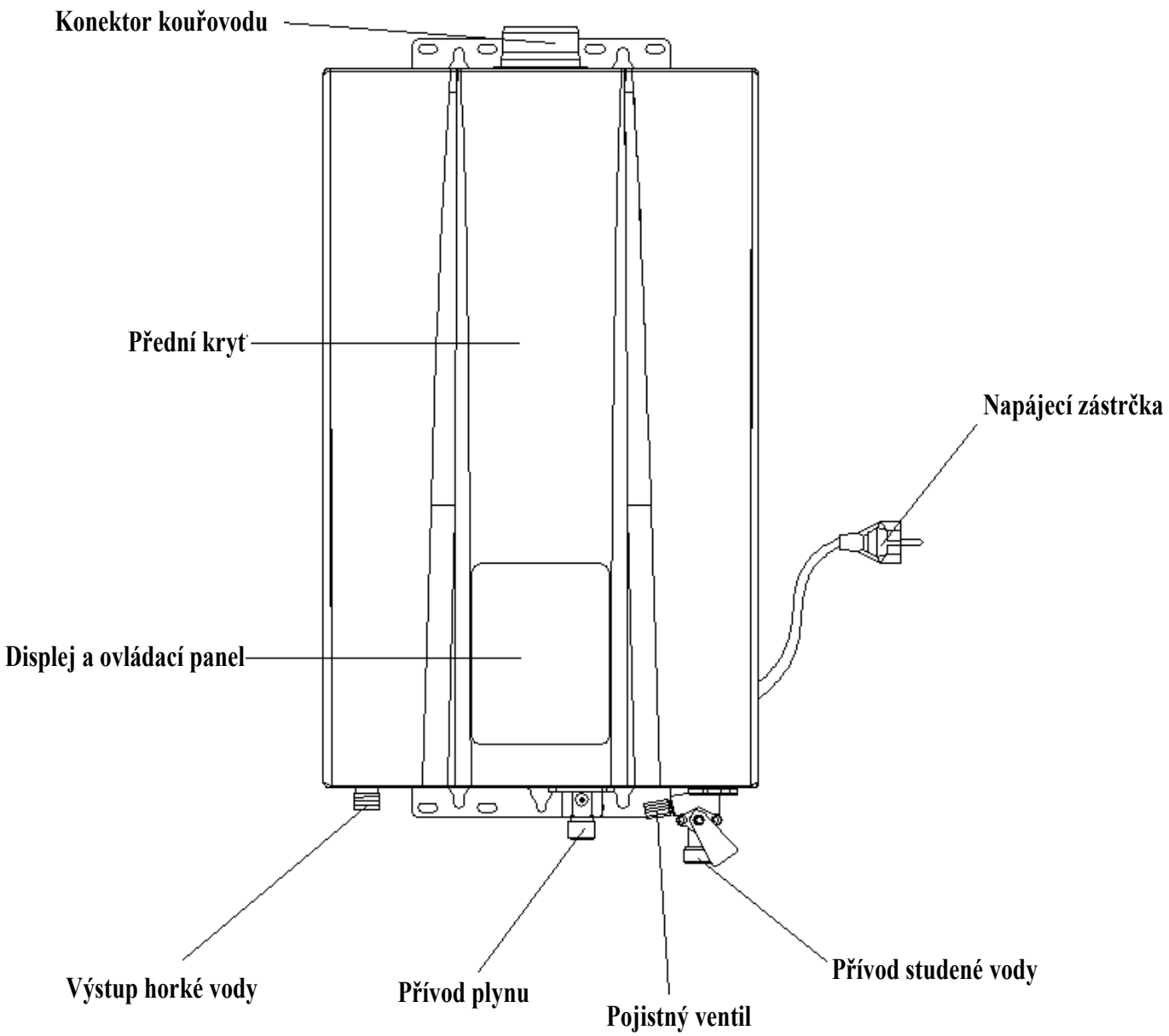

Obr. 1

(Informace o rozměrech jsou pouze orientační. Podívejte se informace o konkrétním výrobku.)

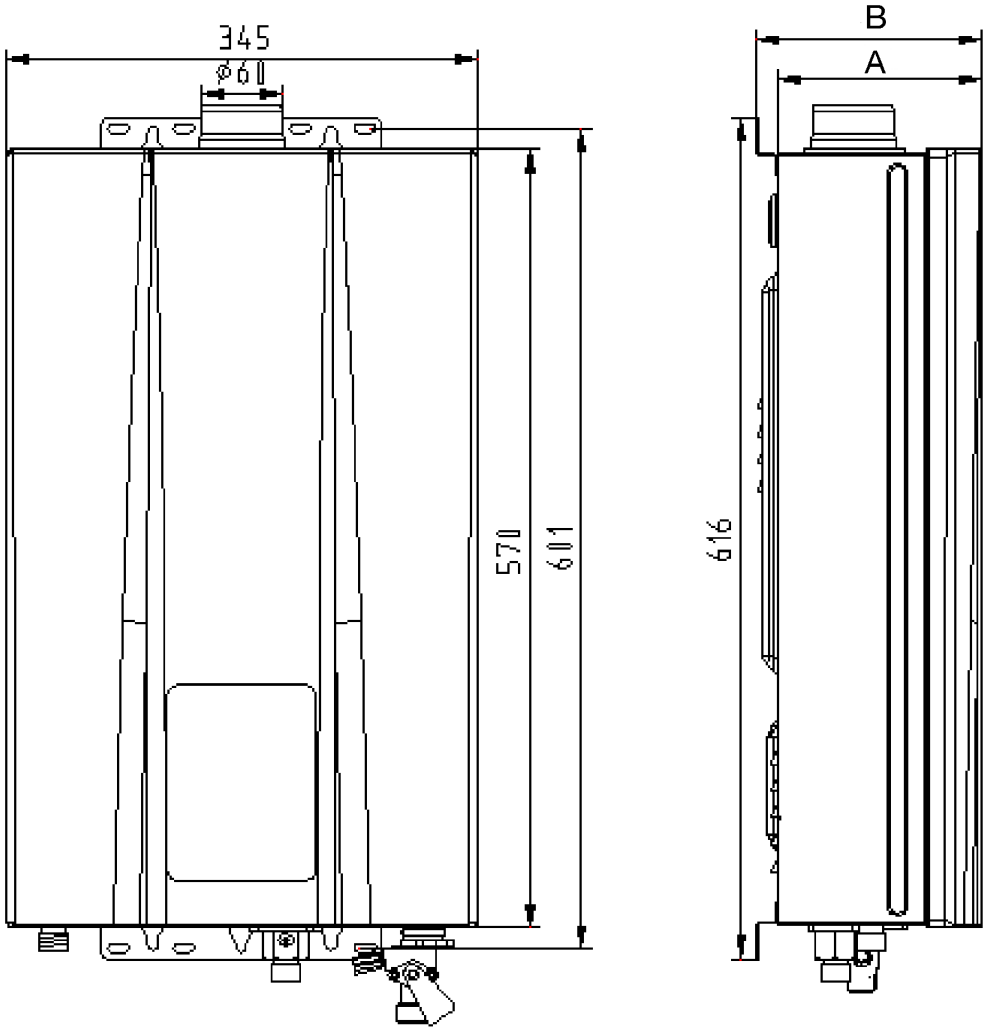

	MINI 12 BF ErP	MINI 16 BF ErP
A	150	170
B	165	185

Obr. 2 (jednotka: mm)

(Informace o rozměrech jsou pouze orientační. Podívejte se informace o konkrétním výrobku.)

Instalace

Obraťte se na svého místního distributora plynu nebo oddělení plynáren a požádejte je o kvalifikovaného technika pro instalaci plynového ohřívače vody (uživatelům doporučujeme, aby se o instalaci nepokoušeli sami). Na instalaci a seřízení spotřebiče v příslušných případech doporučujeme objednat instalačního technika.

Tento výrobek nesmí používat plynový ohřívač vody, pokud kouřovod nebyl nainstalován správně v souladu s pokyny

■ Požadavky na instalaci

• Kouřovod plynového ohřívače vody by měl být nainstalován přes vnější stěnu; ohřívač nelze instalovat venku. (Obr. 3)

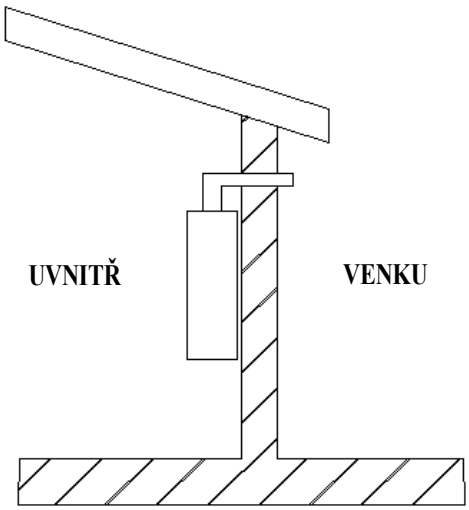

Obr. 3

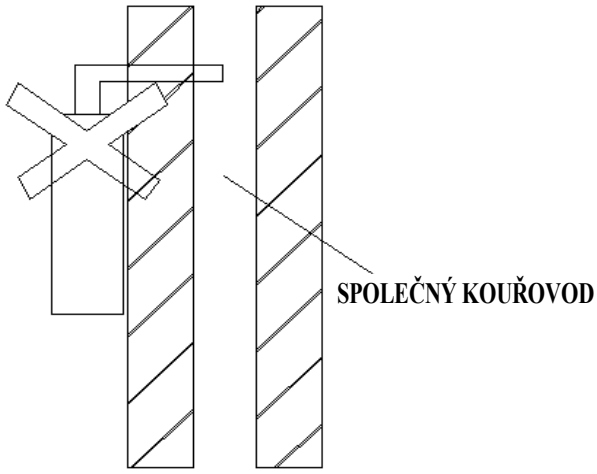

Obr. 4 (kromě typu B33)

Obr. 5

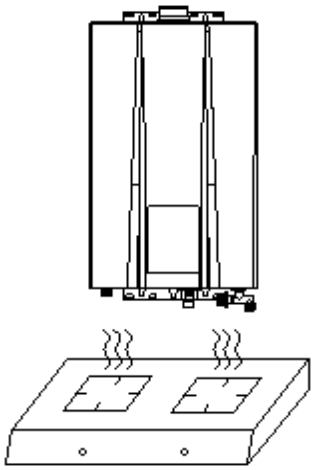

Obr. 6

• Plynový ohřívač vody je třeba instalovat ve vhodně větrané místnosti v souladu s platnými předpisy. Není dovoleno instalovat jej v ložnicích, podzemí, koupelnách nebo jiných místech s nedostatečnou ventilací. (pro typ B23-53)

• Kouřovod ohřívače nelze zapojit do společného kouřovodu (Obr. 4). (Kromě typu B33)

• Ohřívač prosím neinstalujte v místech, kde se používají speciální chemikálie, jako jsou prádelny nebo továrny atd., v opačném případě to může způsobit rezivění, zkrátit životnost ohřívače nebo bránit normálnímu fungování. (Obr. 5)

• Ohřívač neinstalujte nad plynová kamna nebo jiné zdroje tepla. (Obr. 6)

• Plynový ohřívač vody je třeba udržovat mimo dosah hořlavých materiálů, a to minimálně ve vzdálenosti uvedené na Obr. 7.

• Pokud jsou materiály instalačních dílů hořlavé, je třeba k jejich izolaci použít nehořlavou desku, přičemž mezera mezi teplu odolnou deskou a stěnou by měla být větší než 10 mm a velikost teplu odolné desky by měla být o 10 mm větší než kryt ohřívače vody. (Obr. 8)

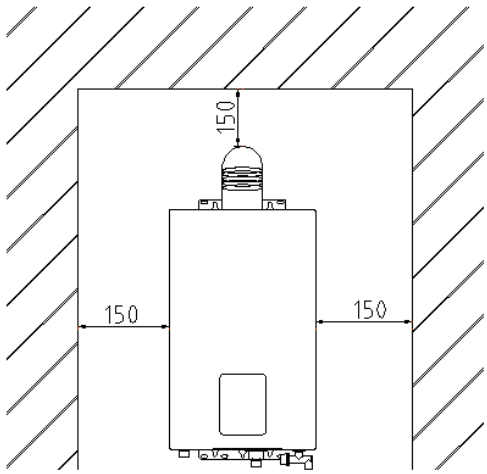

Obr. 7

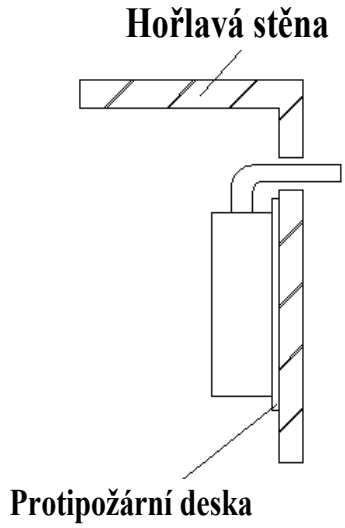

Obr. 8

• Elektrické vodiče a elektrické vybavení se nesmí umisťovat na horní stranu plynového ohřívače vody. Horizontální vzdálenost mezi plynovým ohřívačem vody a dalším elektrickým zařízením by měla být větší než 400 mm.

• Napájecí zástrčka musí mít spolehlivý zemnící kolík pro zajištění bezpečnosti. Pro omezení počtu zapojení je lepší použít zástrčku s vypínačem. Když ohřívač vody dokončí práci, vypněte jej prosím, abyste zabránili jeho dlouhodobému setrvání pod napětím. Napájecí zástrčka by neměla být nainstalována ve vlhkém prostředí.

• Zástrčka by měla být nainstalována na boku výrobku a nikdy by se neměla instalovat pod strojem nebo na místě, kde dochází k rozstřikování kapalin, do blízkosti zdrojů tepla, na místech vystavených slunci či dešti či na místa, kde je nelze jednoduše kontrolovat.

• Místo instalace zástrčky musí být dostatečně daleko od místa rozstřikování kapalin, aby se

zabránilo stříkání vody na zástrčku během sprchování.

■ Metoda instalace

1. Instalace plynového ohřívače vody

Vyvrtejte otvory do stěny podle Obr. 9, zasuňte hmoždinky do horního otvoru a plastové těsnění do dolního otvoru, ohřívač vody nainstalujte vertikálně na horní šroub bez nahnutí a utáhněte dolní otvory pomocí hmoždinek.

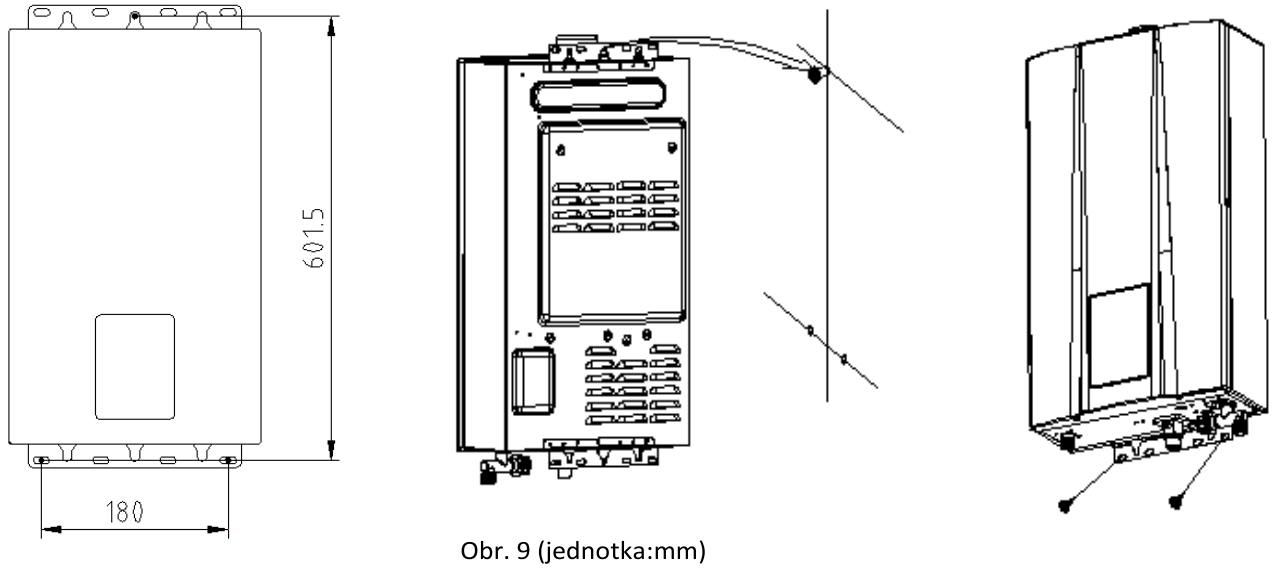

Obr. 9 (jednotka:mm)

2. Instalace vodních a plynových potrubí (Obr. 10)

• Lze jej použít, pokud kouřovod dokáže zajistit, že poskytovaný tlak plynu dosáhne požadované minimum. Pokud plynový ohřívač vody dosáhne jmenovitého vstupu tepla, tlak plynu musí dosahovat jmenovitého vstupu tepla formou technologického parametru.

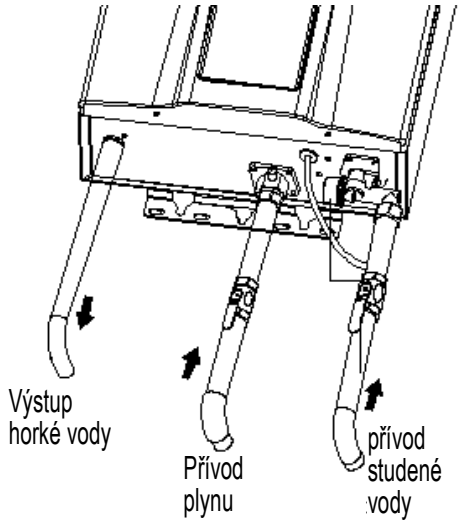

Obr. 10

• Přívod plynu

(1) Před připojením přívodu plynu zkontrolujte identifikační štítek na levé straně pravého předního krytu a ujistěte se, zda má ohřívač stejné jmenovité hodnoty jako plyn, k němuž má být připojen.

(2) Všechna taková potrubí musí být buď nová nebo dříve používaná pouze pro účely přepravy plynu a musí být v dobrém stavu a bez jakýchkoliv vnitřních překážek. Ohořelé konce je třeba vybrousit na úplný průměr trubky. Veškeré použité armatury musí být z kujného železa, žluté mosazi nebo schválených plastových armatur.

(3) Po provedení zapojení zkontrolujte případné úniky plynu ve spojích (to zahrnuje všechna stávající potrubí). Na všechny plynové armatury a na plynový ventil naneste mýdlovou vodu. **Mýdlové bubliny jsou znamením netěsností. POZNÁMKA:** Do plynových potrubí se nesmí zavádět nic jiného než vzduch, oxid uhličitý nebo dusík.

POZNÁMKA: Pokud zjistíte netěsnost, zavřete přívod plynu. Po kontrole netěsnosti utáhněte příslušnou armaturu a úniky tak zastavte. Zapněte přívod plynu a znovu zkontrolujte mýdlovým roztokem. **Nikdy neprovádějte test netěsností pomocí zápalky nebo plamene.**

• Přívod studené vody

(1) Když stojíte tváří k ohřívači, přívod studené vody je na vaší pravé straně a výstup teplé vody na levé. Ačkoliv může být vodovodní potrubí ve vaší budově jiné než měděné, doporučujeme používat měděné potrubí o délce minimálně 0,92 m před a za ohřívačem (v souladu s místními předpisy). Přívodní potrubí vody udržujte na minimálním průměru 1/2”, aby byla zajištěna plná kapacita průtoku.

(2) Nezapomeňte, že tlak musí být dostatečný pro aktivaci ohřívače v případě odběru teplé vody v horních podlažích. V případě obrácení spojů teplé a studené vody nebude ohřívač fungovat. 1/2“ měděné nebo mosazné armatury jsou optimální pro připojení ke konektorům. Pružné typy konektorů ulehčí instalaci a utěsní vodní ventil pomocí spojení s podložkovým typem těsnění umístěným ve spoji. Na tyto spoje se nesmí používat konopná nebo závitová páska. Ujistěte se, zda na potrubích nejsou uvolněné díly nebo nečistoty. (Obr. 10)

(3) Tlak vody musí být dostatečný pro aktivaci ohřívače vody, maximální tlak pro zařízení je 10 bar, a to včetně efektů roztahování vody; tlak vody ve spotřebiči by neměl překročit tuto hodnotu.

• Výstup horké vody

Pro připojení rozprašovače bez ventilu použijte hadici nebo pevnou trubku. Pokud je k rozprašovači připojen ventil nebo spínač, výstupní potrubí nesmí využívat teplo a tlak slabých materiálů, jako jsou plasty, hliníkové trubky, aby se zabránilo prasknutí trubky a popálení uživatele.

3. Instalace kouřovodu:

Ohřívače vody lze nainstalovat s následujícími typy potrubí kouřovodů:

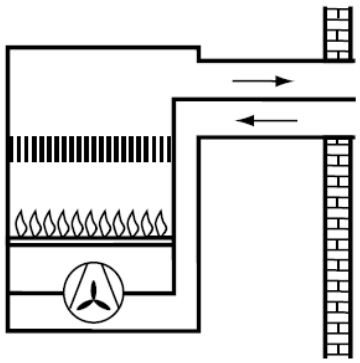

Typ C_{13}

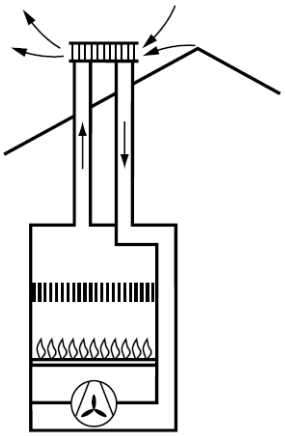

Typ C_{33}

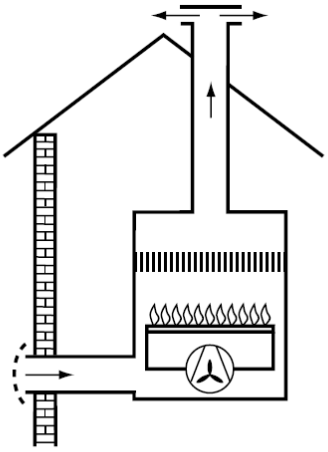

Typ C_{53}

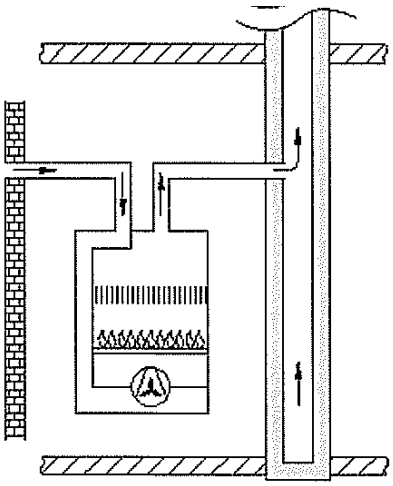

Type C83* (*pouze G20)

(1) Potrubí kouřovodu je třeba nainstalovat v souladu s platnými nařízeními a pokyny odborného instalačního technika. Po dokončení zapojení potrubí je třeba jej zkontrolovat a zajistit, aby bylo řádně utěsněno. Neprovádějte úpravy bez povolení.

(2) V závislosti na skutečném prostředí instalace koncových uživatelů, se mohou vyžadovat adaptéry pro instalaci (dle ukázky níže pro referenci).

Adaptér duálního výfukového systému

C53 – C83 (pouze G20)

Parametry potrubí kouřovodu (data pouze pro referenci, pro skutečná data viz prosím skutečný objekt.)

Typ potrubí kouřovodu	Délka potrubí kouřovodu		Průměr potrubí kouřovodu (mm)		Maximální ohyb	
	Minimálně (m)	Maximálně (m)	12 l	16 l	90°	45°
C13	0,6	6	Φ 60/100	Φ 60/100	2	4
C33	0,6	6	Φ 60/100	Φ 60/100	2	4
C53	0,6	6	Φ 80/80	Φ 80/80	2	4
C83* (*pouze G20)	0.6	6	Φ 80/80	Φ 80/80	2	4

（4）Toto potrubí musí pravidelně kontrolovat kvalifikovaná osoba a provádět jeho údržbu.

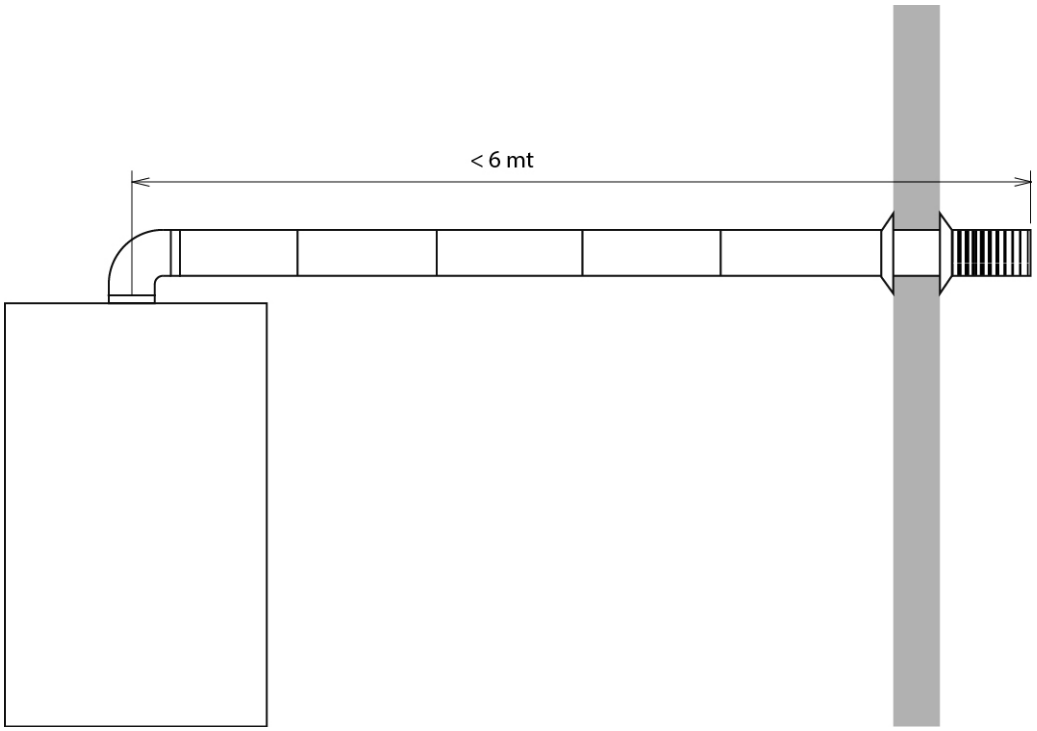

• Instalace kouřovodu ohřívače vody s nuceným odtahem výfukového plynu (typ B_{23-53})

Tento výrobek je ohřívač vody s nuceným odtahem výfukového plynu; lze jej použít teprve po instalaci kouřovodu přísně v souladu s požadavky a výfukový plyn může odvádět směrem ven. Bez správné instalace kouřovodu se ohřívač vody nesmí používat.

Při instalaci kouřovodu dodržujte prosím následující požadavky:

(1) Použijte prosím kouřovod dodaný naší společností, viz Obr. 11 o metodě instalace. V případě, že je kouřovod příliš krátký, můžete jej dle potřeby prodloužit. Kouřovod kontrolujte jednou za půl roku zejména z hlediska případných poškození či netěsností.

(2) Délka odtahu spalin musí být maximálně 6 lineárních metrů. Ztráty hlavy se počítají s ohledem na to, že 1 ohyb 90 ° odpovídá 1 m přímé trubky, zatímco 1 ohyb 45 ° odpovídá 0,5 m přímé trubky; pro každý odtok použijte maximálně 3 ohyby 90 °.

(3) Horizontální vzdálenost kouřovodu musí být co nejkratší. Kouřovod by měl mít sklon směrem dolů v hodnotě 20 (Obr. 11), aby z něj mohla vytékat kondenzující voda.

(4) Vzdálenost mezi kouřovodem a hořlavými materiály by měla být více než 150 mm. Pokud musí kouřovod procházet přes hořlavé materiály nebo stěnu, je třeba kouřovod obalit to ohnivzdorného materiálu s tloušťkou více než 20 mm.（Viz Obr. 7）

(5) Aby byla zajištěna údržba, nesmí se mezi kouřovod a stěnu dávat žádný cement.

(6) Kouřovod je třeba pevně utáhnout. Spojovací část by měla používat samolepicí fólii, aby se zabránilo pronikání odpadního plynu zpět do místnosti.

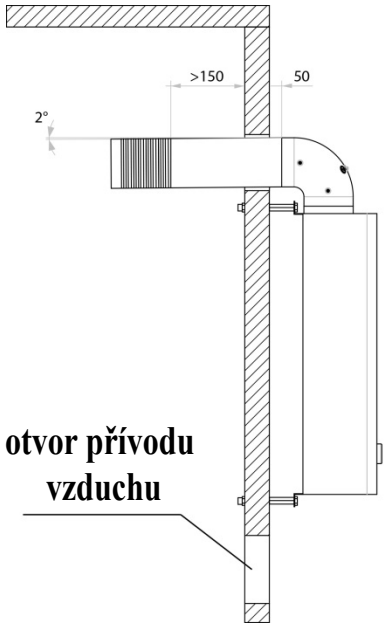

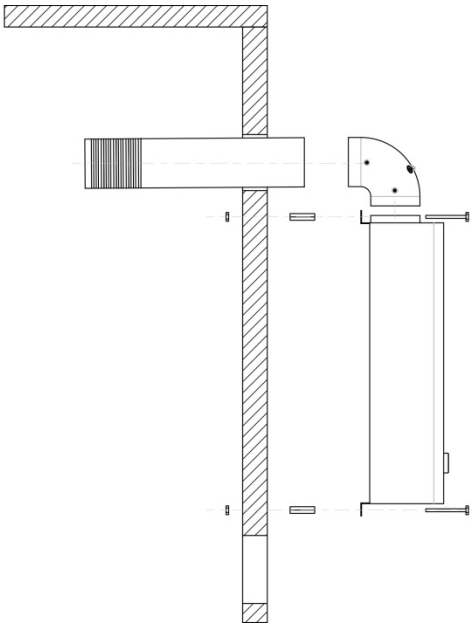

• Instalace kouřovodu ohřívače vody s nuceným odtahem výfukového plynu a přívodem vzduchu (typ C13 33)

Tento výrobek je ohřívače vody s nuceným odtahem výfukového plynu a přívodem vzduchu, a za nejpřísnějších opatření jej lze použít před vypuštěním odpadního plynu ven. Bez správného ovládání kouřovodu se ohřívač vody nesmí používat.

Při instalaci kouřovodu dodržujte prosím následující požadavky:

(1) Použijte prosím kouřovod dodaný naší společností, viz Obr. 11 o metodě instalace. V případě, že je kouřovod příliš krátký, můžete jej dle potřeby prodloužit. Kouřovod kontrolujte jednou za půl roku zejména z hlediska případných poškození či netěsností. Kouřovod nainstalujte po upevnění těla ohřívače. Nejdříve nasaďte pevný kouřovod přes otvor ve stěně, následně hladce zasuňte kloub do výstupu výfuku

, přičemž konec kouřovodu by měl mít sklon směrem dolů s hodnotou 2° (Obr. 11), v opačném případě

by mohl do ohřívače zatékat déšť a ohřívač poškodit.

(2) Délka kouřovou musí být kratší než 3 metry a počet ohybů nesmí být vyšší než 3 (přičemž jeden ohyb odpovídá 1 m rovného potrubí).

(3) Vzdálenost mezi kouřovodem a hořlavými materiály by měla být více než 150 mm. Pokud musí kouřovod procházet přes hořlavé materiály nebo stěnu, je třeba kouřovod obalit to ohnivzdorného materiálu s tloušťkou více než 20 mm. （Viz Obr. 7）

(4) Aby byla zajištěna údržba, nesmí se mezi kouřovod a stěnu dávat žádný cement.

(5) Kouřovod musí být řádně upevněn. Spojovací část by měla používat samolepicí fólii, aby se zabránilo pronikání odpadního plynu zpět do místnosti.

Opatření pro instalaci kouřovodu

• Používejte prosím kouřovod dodaný naší společností. Ostatní kouřovody s odlišnými specifikacemi jsou přísně zakázány. Neměňte specifikaci kouřovodu.

• Instalace kouřovodu musí být správná, v opačném případě odpadní plyny budou pronikat zpět a mohou být nebezpečné (Obr. 12).

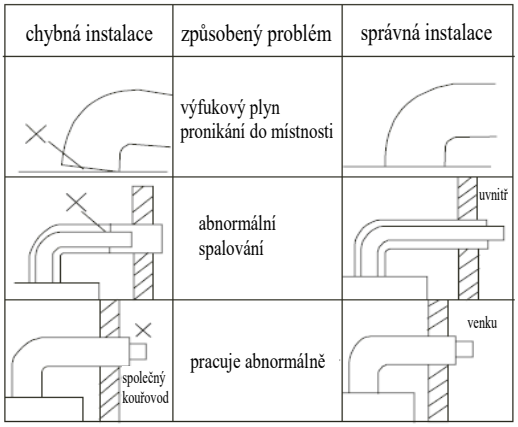

Obr. 12

Metody používání

1. Pokyny k funkcím displeje

- Pokyny k obsahu displeje

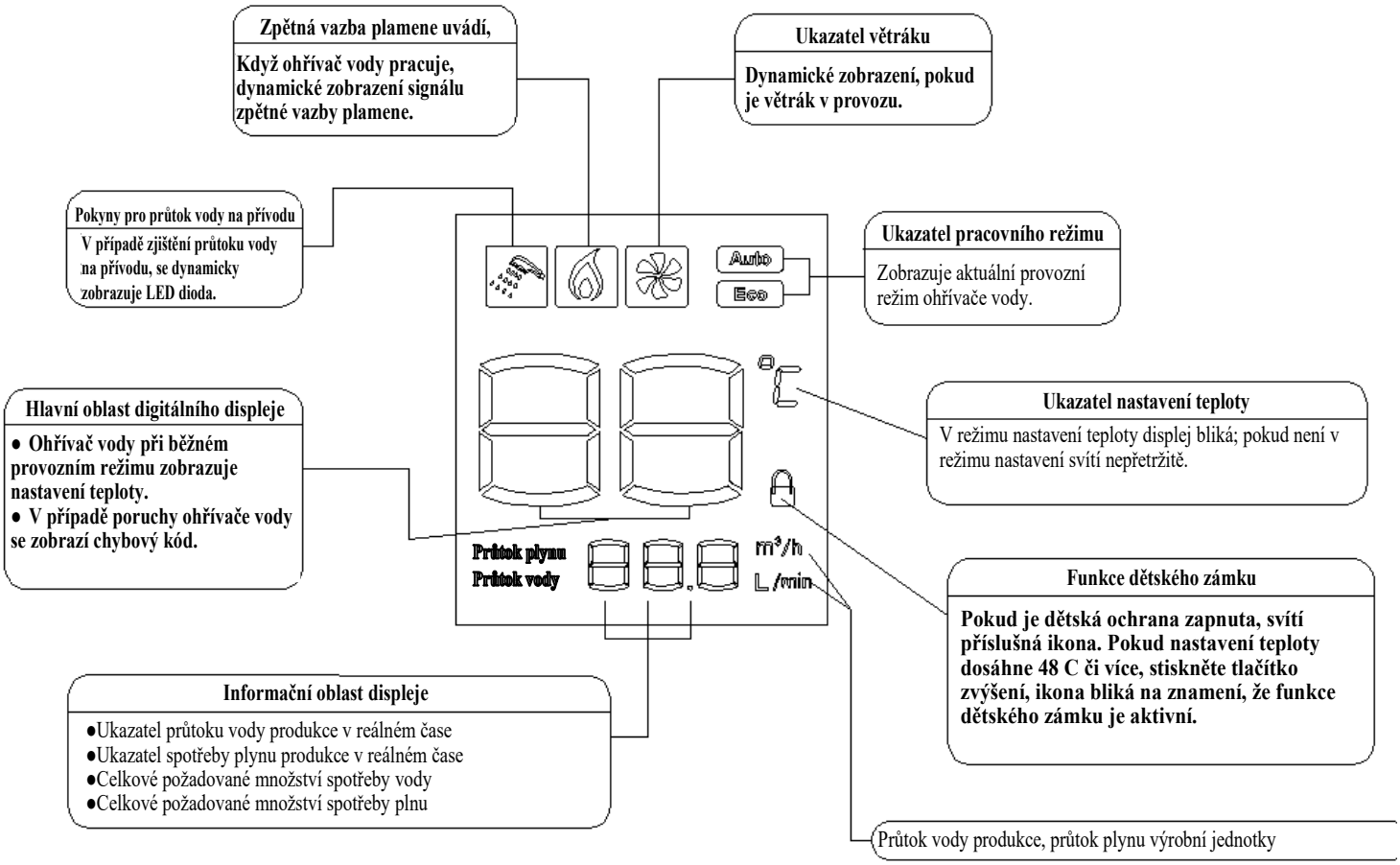

- Pokyny k dotykovým tlačítkům

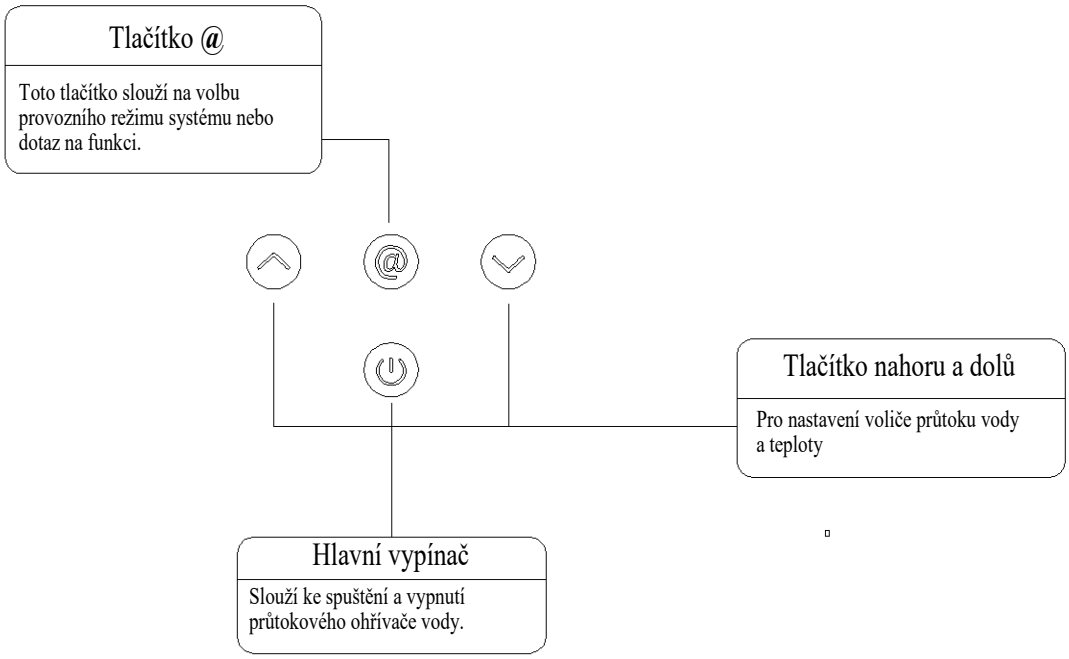

2. Příprava před zažehnutím

• Ujistěte se, zda se používá plyn odpovídající plynu uvedenému na štítku.

• Zasuňte zástrčku a potom zapněte napájení.（Bzučák zazní „píp“.）

• Zapněte ventil plynu.

3. Nastavení teploty

• Stiskněte „ ⏻ “ (hlavní vypínač) na ovládacím panelu, obrazovku displeje a stanovenou teplotu teplé vody. Stisknutím klávesy “ Nahoru ︿n ”„ nebo Dolů ﹀ „ nastavte teplotu teplé vody dle přání. Nejnižší teplota vody tohoto výrobku je 35 °C, nejvyšší je 65 °C.

35 ~ 48 °C při každém stisknutí se změní o 1 °C, 48～65 °C se při každém stisknutí změní o 5 °C (tedy 48 °C、50 °C、55 °C、60 °C、65 °C). Při každém stisknutí se ozve bzučák.

4. Zapálení a výstup vody

• Otevřete vodní ventil, na obrazovce se zobrazí ikona rozprašování. Když se větrák točí, zapalovač se zapne a objeví se plamen a poté začne vytékat teplá voda. Na displeji se zobrazí nastavení teploty výstupu vody.

• Během používání je možné upravit průtok vody na výstupu a teplotu stejným postupem, který byl již popsán. Po otevření přívodu vody a spuštění se nastaví interval 35-48 °C, v případě nastavení 48 °C používejte pouze klávesu Dolů (funkce dětského zámku brání popáleninám). Pokud chcete nastavit teplotu vyšší než 48 °C, vypněte kohout teplé vody a následně stiskněte tlačítko varování.

• Když se otevře vodní ventil, ale spínač zůstane ve vypnuté poloze, ohřívač vody přestane fungovat a vytékat bude pouze studená voda. Pokud potřebujete teplou vodu, musíte stisknout tlačítko ZAPNOUT.

• Vypněte vodní ventil a ohřívač vody přestane fungovat, ale větrák dosud běží a spalovací komoru několik sekund větrá. Při následujícím zapnutí stroj zobrazí teplotu nastavenou při posledním otevření vodního ventilu.

Pozor:

▲ Pokud se vodní ventil otevře před zapnutím ohřívače vody, plynový ohřívač vody přejde do ochranného režimu a zazní bzučák. Následně zavřete vodní ventil.

▲ Po instalaci a při prvním použití po doplnění plynového zásobníku může zažehnutí vyžadovat několik pokusů, aby se nejdříve vytlačil všechen zbylý vzduch z plynového vedení.

▲ Teplota zobrazená na obrazovce představuje nastavení teploty, zatímco teplota vody na výstupu se liší v závislosti na délce potrubí a jednotlivých ročních obdobích. Proto prosím viz skutečnou teplotu výstupu vody.

▲ Pokud průtok teplé vody přesáhne kapacitu ohřívače vody, voda nemusí být dostatečně teplá. Odpovídajícím způsobem omezte průtok vody.

▲Při každém spuštění ohřívače vody věnujte prosím pozornost nastavení teploty na displeji a dávejte pozor, abyste se nepopálili.

▲Abyste se vyhnuli popálení, pokud používáte ohřívač vody, teplotu vody musíte před sprchováním nejdříve vyzkoušet rukou.

▲Když plynový ohřívač vody přestane fungovat a na displeji se zobrazí chybové kódy, zavřete prosím vodní ventil a znovu jej otevřete. Nebo stiskněte hlavní vypínač, dokud se zařízení nevypne, a následně jej znovu zapněte. Pokud ohřívač vody přesto nedokáže fungovat řádně, vypněte prosím plynový ventil a odpojte elektrického napájení, znovu ho zapněte a po několika minutách opět zapalte.

5. Funkční režim používání

V pohotovostním režimu (tj. ve stavu bez vody) stiskněte funkční klávesu (@), a můžete střídavě vybrat ze tří režimů „Auto“, „Eco“ a „Běžný“; dle výchozího nastavení je systém v běžném režimu.

Pokyny pro tři typy funkčních režimů

• Běžný režim (výchozí): Podle nastavení automatického termostatu teploty uživatelem nebudou kontroly „Auto“ nebo „Eco“ na displeji svítit.

• Automatický režim: (Na displeji svítí nápis „Auto“.) V závislosti na teplotě vody na vstupu systém automaticky upravuje nastavení teploty (dle ukázky v Tabulce 1) a uživatelům umožňuje dosáhnout co nejpohodlnější dodávku teplé vody kdykoliv potřebují.

Tabulka 1 Tabulka mapování teploty

Č.	Místní teplota vody	Odpovídající teplota
1	≤ 15°C	45°C
2	16°C-21°C	43°C
3	22°C-27°C	40°C
4	≥ 28°C	38°C

Poznámka: V automatickém režimu po zapnutí ohřívače je zobrazená teplota tak, která byla nastavena před spuštěním ohřívače. Po spuštění ohřívače se teplota nezmění v závislosti na teplotě místní vody.

• Režim Eco: (Na displeji svítí nápis „Eco“.) Ve stavu úspory energie po výpočtu mikroprocesorem automaticky upraví množství přívodu plynu ve srovnání s jinými režimy úspornější spotřeba plynu ohřívačem vody, nešetří jenom plyn ale zaručuje rovněž konstantní teplotu vody pro splnění potřeb uživatele.

Ve stavu úspory energie může uživatel volbě vybrat požadované nastavení teploty vody; uživatel stisknutím šipek nahoru a dolů upraví nastavení teploty, neukončí režim úspory energie, v tomto případě uživatel musí v pohotovostním režimu znovu stisknout funkční klávesu a ukončit tak režim úspory energie.

6. Zobrazení okamžité produkce teplé vody a spotřeby vzduchu v reálném čase

Když je ohřívač vody v provozu, na displeji se střídavě zobrazuje aktuální produkce horké vody v reálném čase a spotřeba plynu v reálném čase; čísla se mění v závislosti na aktuálních provozních podmínkách, takže uživatel může sledovat aktuální provozní podmínky ohřívače vody.

Například: Pokud informace v reálném čase zobrazují „12,0 l/min“, znamená to, že aktuální produkce teplé vody v reálném čase ohřívače vody je 12 l za minutu. Pokud informace v reálném čase zobrazuje „2,0 m³/h“, znamená to, že spotřeba plynu ohřívače hody v reálném čase je 2,0 m³ za hodinu.

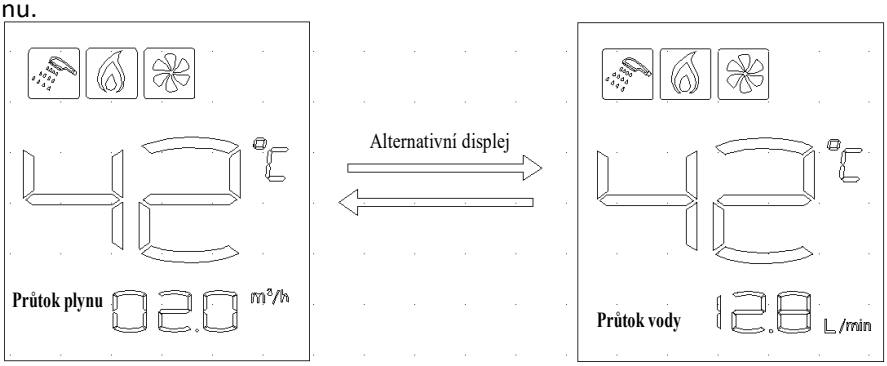

spotřeba plynu v reálném čase

Obr. 13

produkce teplé vody v reálném čase

6. Dotaz na celkové množství plynu a vody

V pracovním stavu si lze pomocí tlačítka @ vyžádat informace o celkové spotřebě vody a plynu. Kliknutím na klávesu @ si vyžádáte informaci o celkovém množství spotřebované vody a opakovaným stisknutím klávesy @ si lze vyžádat informace o celkové spotřebě plynu. Třetím stisknutím tlačítka

@ nebo pokud nic neuděláte 20 s, se tato funkce dotazu

ukončí. Poznámka:

• Spotřeba plynu v reálném čase se zobrazuje v základních jednotkách m^3/h.

• Produkce vody v reálném čase se zobrazuje v základních jednotkách l/min.

• Celkové množství spotřeby vody a plynu se ukazují v základních jednotkách m^3. Když zobrazené číslo dosáhne 999 m^3, záznamy pro vodu se automaticky vymažou. Například pokud požadavek na informace zobrazí „Produkce vody 180 m^3“, znamená to celkové kumulativní množství ohřívače vody 180 m^3. Pokud informace o spotřebě plynu v reálném čase zobrazuje „objem 8,3 m^3“, znamená to celkovou spotřebu plynu ohřívače vody 8,3 m^3.

• Celková spotřeba plynu a celková spotřeba vody se po výpadku elektrického napájení automaticky vymažou.

• Obsah funkce požadavku na zobrazení slouží pouze pro orientaci, nelze ji použít pro měření.

Bezpečnostní opatření

■ Prevence zamrznutí vody

Vypusťte zbytkovou vodu z ohřívače, abyste zabránili zamrznutí vody, a to po každém použití, pokud se teplota prostředí blíží nebo klesá pod 0℃; postupujte v souladu s pokyny (Obr. 14).

- Zavřete plynový ventil 1.
- Knoflík teploty vody 2 otočte do polohy „nízká“ nebo otočte knoflík objemu vody do polohy „vysoká“ (hladina). (Pouze v případě MINI 12 BF ErP)
- Zavřete ventil studené vody sans 3, pokud je ventil naistalován na obvodu teplé vody, otevřete jej.
- Pokud je k dispozici řídicí ventil 4 na výstupu teplé vody, otevřete jej prosím.
- Otočte vypuštění ventil 5 a vytáhněte jej, vraťte jej na místo po úplném vypuštění zbytkové vody.

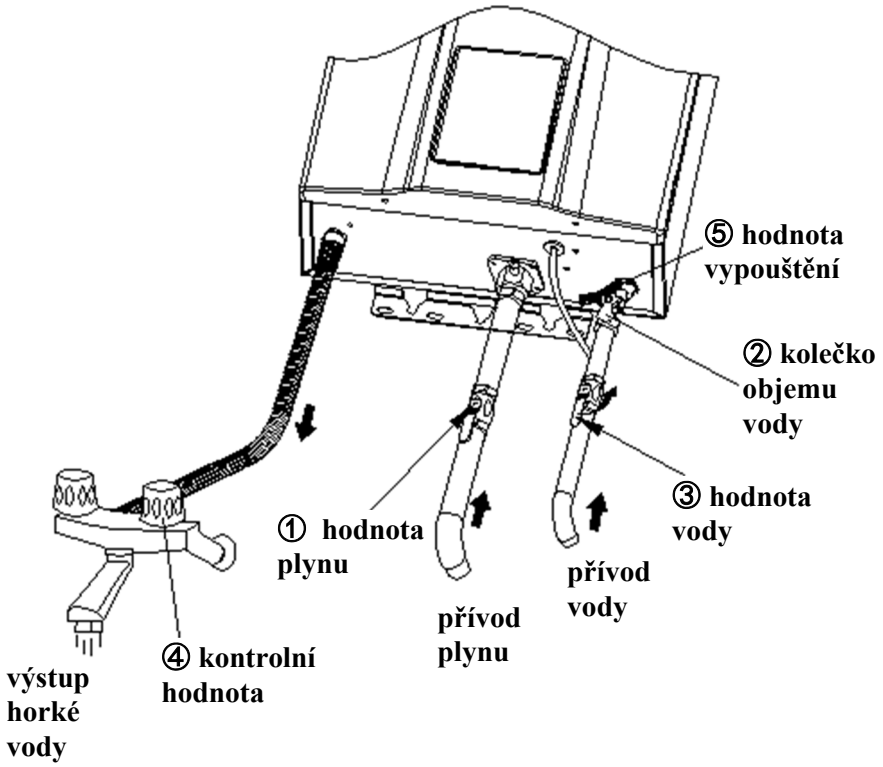

Obr.14

■ Prevence nehod s plynem

• Po použití zkontrolujte, zda je plamen hořáku zhasnutý a nezapomeňte vypnout plynový ventil (Obr. 15) a napájení.

• Vždy kontrolujte konektory plynu z hlediska netěsností s použitím mýdlové vody. V případě zjištění jakéhokoliv úniku otevřete okna a dveře. V takové chvíli nezapalujte oheň ani nepoužívejte vypínače elektrických spotřebičů ani zástrčky, protože plamen či elektrická jiskra by mohly způsobit nehodu s výbuchem. (Obr. 16)

• Ohřívače musí používat typ plynu, na použití kterého je ohřívač určen; jiný typ plynu nebo stejný plyn na jiném místě se nesmí používat.

• Vždy zkontrolujte plynové potrubí a potrubí vyměňujte každý rok, aby se zabránilo únikům plynu kvůli prasklinám.

• Pokud je plamen nestabilní, přestaňte ohřívač vody používat a obraťte se na kvalifikované servisní středisko s prosbou o opravu nebo nastavení.

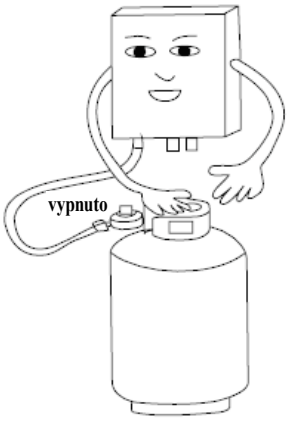

Po použití plyn vypněte.

Obr. 15

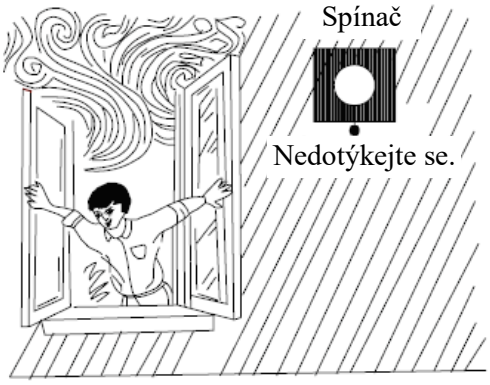

V případě zápachu otevřete okno.

Obr. 16

■ Protipožární prevence

• Nenechávejte ohřívač vody bez dozoru, pokud je v provozu.

• V případě výpadku napájení nebo výpadku přívodu vody vypněte plynový ventil a ventil přívodu vody.

• Nepokládejte ručníky nebo oblečení na ohřívač vody. (Obr. 17)

• Neskladujte hořlavé, výbušné nebo těkavé látky v blízkosti ohřívače vody. (Obr. 18)

• Nikdy nenaklánějte plynový zásobník ani jej nepřevracejte, kapalný plyn by mohl jednoduše vytéct do ohřívače a způsobit požár.

Obr. 17

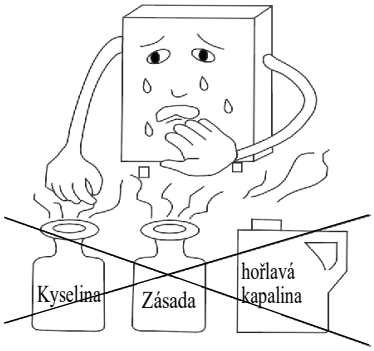

Obr. 18

■ Prevence intoxikace oxidem uhelnatým

• Tento výrobek musí během provozu odvádět odpadní plyny ven, takže kouřovod je třeba připojit ke kloubu v horní části ohřívače vody, aby odpadní plyn odváděl ven, uvnitř udržoval čerstvý vzduch a aby se zabránilo nedokonalému spalování. V opačném případě to způsobí nebezpečí nebo dokonce smrt.

• Příliš nízký nebo příliš vysoký tlak vede k abnormálnímu spalování. V takovém chvíli přestaňte ohřívač vody používat a obraťte se na servisního technika.

• Prach a akcelerovaný uhlík mohou zablokovat výměník tepla během používání v čase a ovlivnit tak výkon spalování, což vede ke zvýšení objemu oxidu uhelnatého. Proto požádejte kvalifikovanou osobu o vyčištění a odstranění prachu a akcelerovaného uhlíku každého půl roku, aby bylo zajištěné hladké spalování produktu.

• Ohřívač je třeba instalovat vertikálně, v případě naklonění se bude plamen dotýkat výměníku tepla a způsobí tak zvýšení obsahu oxidu uhelnatého.

■ Vodu z ohřívače vody nepijte.

Voda v ohřívači vody není vhodné k pití. 6.

Zacházení v abnormálních podmínkách

V případě abnormálního hoření (plamen se světlým pozadím, vysoký plamen, žlutá špička nebo černý kouř atd.), zápachu nebo hluku či v případě dalších nouzových situací zachovejte klid a vypněte ventil přívodu plynu a spínač napájení a obraťte se na servisní službu nebo prodejce plynu a požádejte je o opravu nebo nastavení.

■ Prevence popálenin

• V případě nesouvislého používání ohřívače, dávejte pozor, abyste se nepopálili v důsledku vysokých teplot teplé vody v okamžiku spuštění a zastavení.

• V průběhu používání a bezprostředně po něm se nedotýkejte žádných míst, zejména pak v okolí plamene., kontrolního okénka nebo čelního krytu s výjimkou kolečka a ovládacího panelu, abyste zabránili popálení.

VAROVÁNÍ: Zabraňte jakýmkoliv zásahům do zapečetěných komponent, mohlo by to vést k požáru nebo výbuchu, což by způsobilo škody na majetku, poranění nebo ztrátu života.

Údržba

▲ Spotřebiče je třeba kontrolovat a zajistit jejich pravidelnou údržbu kompetentní osobou.
▲Zkontrolujte případné vady plynových hadic/trubek. V případě jakýchkoli pochybností se obracejte na servisní středisko. Vždy zkontrolujte přítomnost prasklin na plynovém potrubí.
▲ Vždy zkontrolujte případné úniky vody.
▲ Jendou ročně požádejte kvalifikovaného technika o kontrolu hořáku, kouřovodu a větráku.
▲ Vždy zkontrolujte plamen v ohřívači vody z hlediska případných abnormálních podmínek.
▲ Kryt ohřívače vody udržujte v čistotě.
▲ Tento výrobek používá tlak vody k otevření kanálů. Pokud je tlak vody nižší než 0,2 bar, ohřívač vody nelze zapnout.
▲ Z vypouštěcího ventilu kape voda. Pokud je tlak vody příliš vysoký, vypouštěcí ventil uvolní vodu, aby tak snížil tlak a chránil tím ohřívač.
▲ Pokud má ohřívač vody dodávat teplou vodu do několika míst současně, sníží se průtok teplé vody nebo zcela přestane téct teplá voda.
▲ Pokud je venkovní teplota příliš nízká a výfukový plyn narazí na chladný vzduch, bude kondenzovat ve formě bílé páry. To je normální.
▲ Pokud je teplota vody příliš vysoká, nastavte ji na nižší teplotu a utáhněte vodní kohout. Pokud je výstup vody příliš vysoký, otevřete prosím kohout a teplotu tak snižte.
▲ Pokud je teplota vody příliš nízká, a objem teplé vody je tak vysoký, že překračuje výkon ohřevu ohřívače, voda na výstupu nebude dostatečně teplá; snižte proto objem vody.
▲ Pro okamžité zažehnutí se větrák ve spotřebiči spustí s poměrně dlouhým zpožděním a následně
se automaticky zastaví. To je normální.
▲ Pokud používáte multifunkční sprchu, odpor může být příliš velký a vstupní tlak vody bude příliš nízký nebo bude objem přívodu vody příliš malý (nižší než objem vody spuštění), může dojít ke zhasnutí plamene nebo se tento nemusí zažehnout; vyberte prosím vhodnou funkci sprchy.
▲ Zbytková voda v ohřívači může v zimě zmrznout, což není dobré pro ohřívač, takže po použití musíte vodu vypustit. (Viz prosím metody vypouštění.)
▲ Aby nedocházelo k usazování vodního kamene, zavřete prosím plynový ventil po použití ohřívače a nechte horkou vodu vytéct ze spotřebiče. Když začne být výstup horké vody studený, zavřete ventil studené vody. **Čištění**: Ohřívač vody by se měl čistit jednou ročně a kouřovod je třeba čistit od prachu. Pokyny pro čištění viz níže. (Pouze pro servisního technika)

1) Vypněte napájení, vypněte přívod plynu.
2) Vyčkejte jednu hodinu, aby ohřívač vody vychladl.
3) Sejměte přední kryt vyšroubováním šroubů krytu.
4) S pomocí stlačeného vzduchu nebo ekvivalentního prostředku vyčistěte oblast mezi lopatkami a výměníkem tepla.
5) Nevyšroubovávejte ani neodstraňujte žádné další díly výměníku tepla.
6) Po vyčištění nasaďte přední panel zpět.

Návod pro řešení problémů

Chyby / Příčiny		Zhasnutí plamene během používání	Po otevření vodovodního kohoutu nedochází k zažehnutí plamene.	Deflagrace po zapálení	Žlutý plamen s kouřem	Abnormální plamen s podivným zápachem	Podivné zvuku při zapalování	Voda není horká ani po nastavení do polohy vysoké teploty	Voda příliš horká i po nastavení do polohy nízké teploty	Po nastavení do polohy nízké teploty plamen zhasne.	Po uzavření ventilu studené vody plamen nezhasne.	Řešení
Hlavní plynový ventil vypnutý			•									Úplně otevřete hlavní plynový ventil nebo vyměňte nový plyn.
Hlavní plynový ventil je napůl otevřený.		•						•				Plně otevřete hlavní plynový ventil.
V plynovém potrubí je vzduch.			•									Soustavně pokračujte v otevírání řídicího ventilu přívody vody.
Nevhodný tlakpřívodu plynu	Vysoký			•			•					Obraťte se na technika a požádejte jej o nastavení ventilu tlaku zdroje plynu.
	Nízký	•						•				
Uzavřený hlavní ventil studené vody			•									Otevřete hlavní ventil přívodu vody.
Zamrznutý			•									Znovu jej používejte, dokud nerozmrzne.
Příliš nízký tlak studené vody		•	•							•		Obraťte se na technika a požádejte jej o kontrolu tlaku vody.
Chybné nastavení teploty vody								•	•			Odpovídajícím způsobem otočte tyč nastavení průtoku vody.
Nedostatečný přívod vzduchu		•				•						Zlepšete přívod vzduchu a zajistěte silnější přívod čerstvého vzduchu.
Příliš vysoký tlak venkovního větru		•	•	•								Přestaňte jej používat.
Soustava hořáku zablokovaná					•	•	•					Obraťte se na záruční servis.
Zablokovaná soustava výměníku tepla		•			•	•						Stejné jako výše.
Chyby v řídicím zařízení vody		•	•					•	•		•	Stejné jako výše.

V příloze: Vysvětlení chybových kódů

Během procesu používání z displeje zmizí zobrazení ohně, větru a další vzorce v důsledku zásahu bezpečnostního zařízení. Blikající chybový kód na displeji znamená, že se vyskytla porucha a uvádí důvod pro výjimku.
V případě poruchy blikají poruchové kódy. V takovém případě vypněte prosím hodnotu horké vody a následně otevřete nebo zavřete/otevřete monitor a následně 1-2krát použijte. Pokud se na displeji přesto dosud zobrazuje chybový kód, zavřete vodní ventil a ventil, vytáhněte napájecí zástrčku a obraťte se na záruční servis.

Chybový kód	**Vysvětlení**
01	Porucha teplotní sondy přívodu vody
10	Detekce signálu plamene během předběžné kontroly
11	Zapalování selhalo
12	Během normálního spalování plamen náhle zhasne
13	Porucha ochranného prvku termostatu
30	Blokování v důsledku zablokování odvodu kouře
32	Ochranný prvek zablokovaného větráku
40	Porucha větráku nebo jeho hnacího obvodu
50	Ochranný prvek proti nadměrné teplotě （výstup > 80 °C）
51	Ochranný prvek proti nadměrné teplotě （přívod > 65 °C）
60	Ochranný prvek poruchy teplotní sondy na výstupu vody
70	Nesprávné nastavení hodnot pro množství vody, typ plynu a model

Balení a příslušenství

Popis	**Množství**
Plynový ohřívač vody	1
Konektor plynového vstupu (s gumovým těsnicím kroužkem)	1
Expanzní šrouby	1
Montážní šrouby	2
Návod k obsluze	1
Samořezné šrouby	2
Kouřovod （typ B23）	1

Elektrické schéma

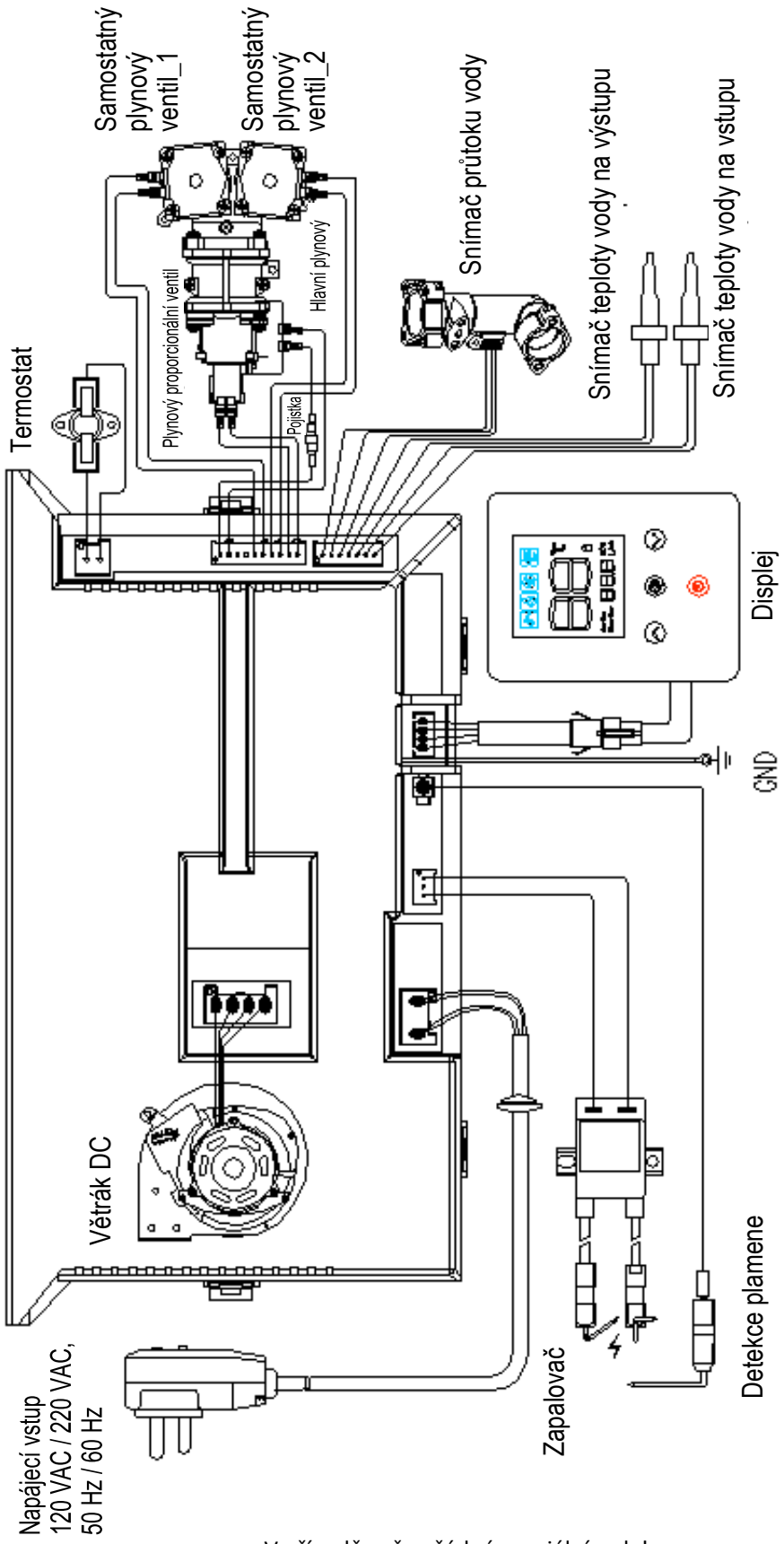

- V případě změny žádné speciální rady!

Pokyny pro přeměnu

Mini 12 BF ErP

obr. 1

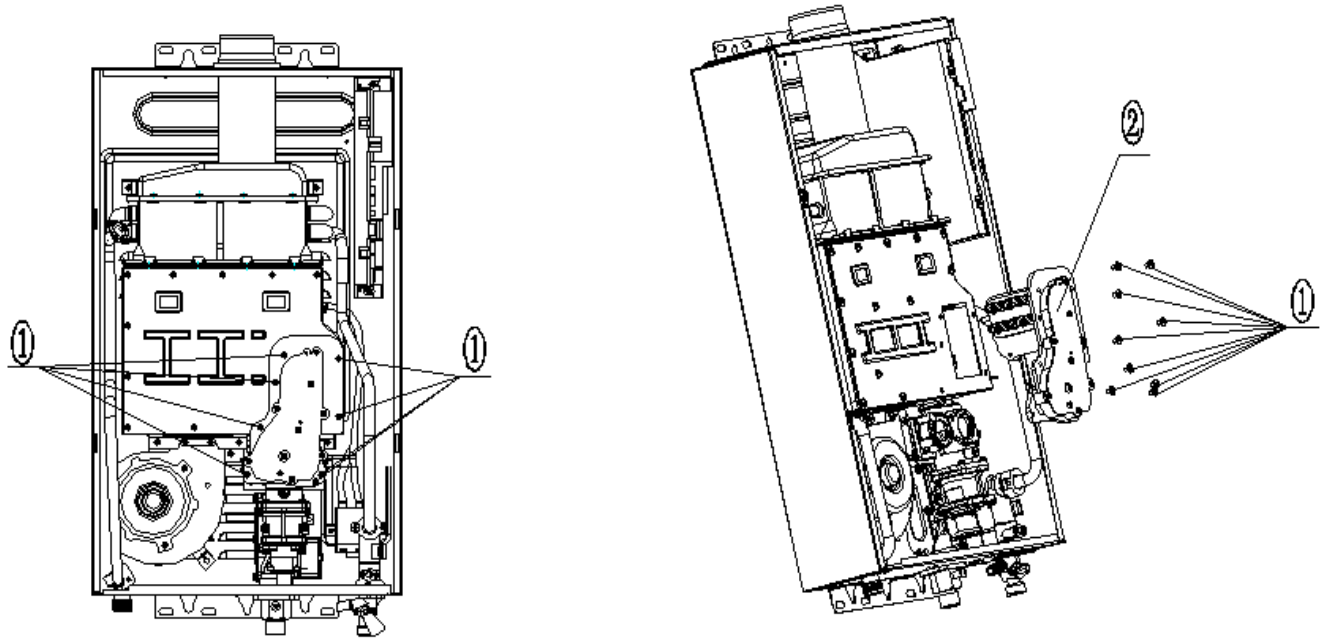

obr. 2

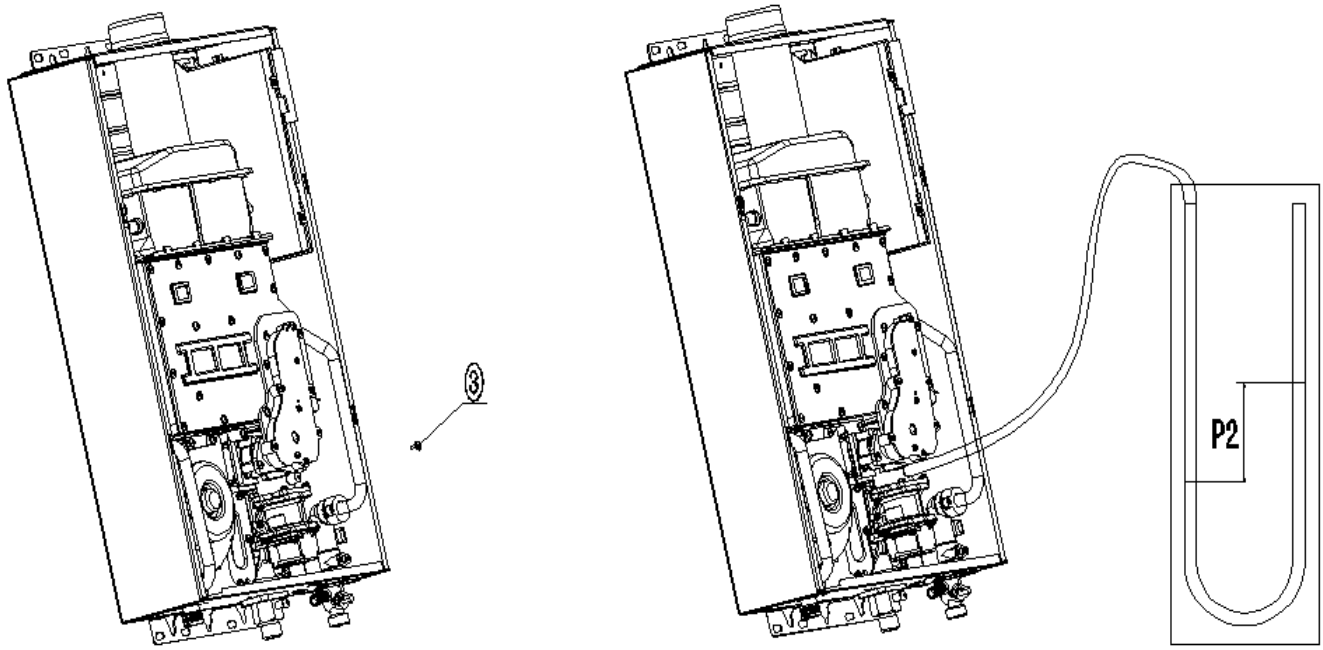

Mini 16 BF ErP

obr. 1

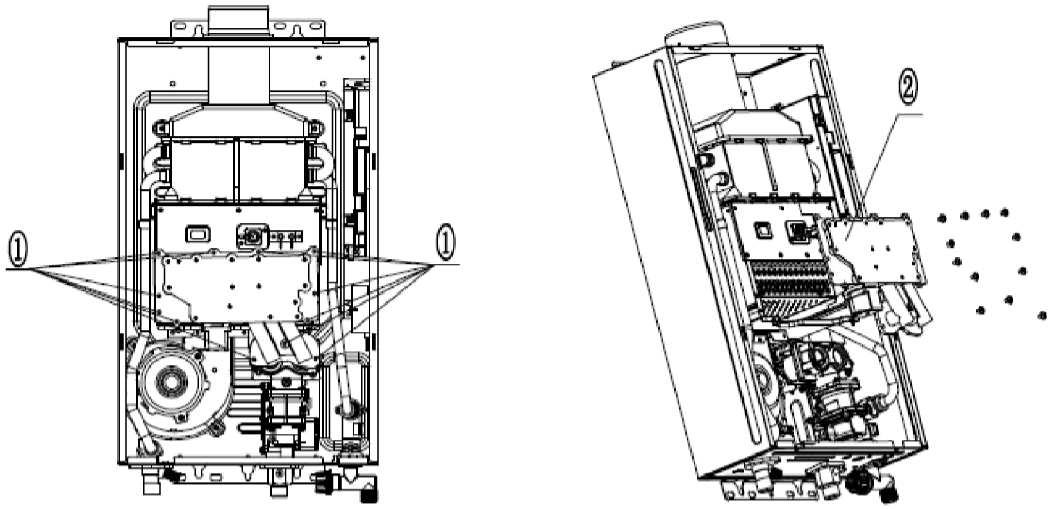

obr. 2

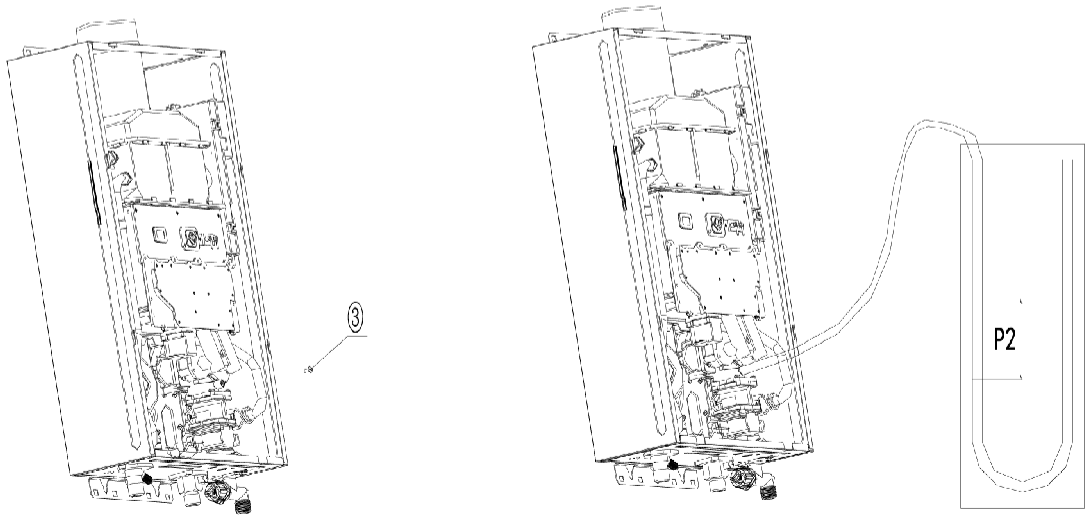

Technické pokyny

1. krok **Otevřete přední kryt.**	1. Odšroubujte přední panel a odpojte svorku displeje a řídicí jednotky.
2. krok **Vyměňte plyn** **Soustava trubky** (Obr. 1)	1. Vyšroubujte soustavu plynové trubky ① a vyjměte ji ②. 2. Vyměňte za odpovídající soustavu trubky vyrážeče. Poznámka: Po výměně je třeba provést kontrolu vzduchotěsnosti pro kontrolu, kroužek na řídicím systému plynu nainstalován správně a brání únikům plynu.

3. krok **Nastavení typu plynu, objemu a modelu**	1.Zapojte displej a řídicí jednotku. 2.Volba objemu: Do 10 s od zapnutí systému k elektrickému napájení, ale dokud je vypnutý, stiskněte současně na 2 se šipky nahoru a dolů. Po zaznění jednoho tónu bzučáku bude na displeji blikat „L“ na znamení, že jste vstoupili do režimu volby objemu. Stiskněte hlavní vypínač a aktivujte tak funkci nastavení a následně pomocí kláves Nahoru nebo Dolů upravte objem. Tabulka 1 uvádí nastavení parametrů objemu. 3. Volba typu plynu: Po nastavení objemu plynu stiskněte hlavní vypínač na potvrzení změny a vstup do následující volby rozhraní. „q“, které bliká na displeji znamená, že jste vstoupili do režimu volby typu plynu. Stiskněte hlavní vypínač a aktivujte tak funkci volby a následně stisknutím kláves Nahoru nebo Dolů vyberte typ plynu. Původně vybraný typ se zobrazí při prvním stisknutí klávesy Nahoru nebo Dolů, což je dle výchozího nastavení 12T. Tabulka 2 uvádí nastavení parametru typu plynu. 4. Volba modelu: Po výběru typu plynu stiskněte hlavní vypínač na potvrzení volby a vstup do následující volby rozhraní. „F“, které bliká na displeji, znamená, že jste vstoupili do režimu volby modelu. （Jedná se o továrenské nastavení a nevyžaduje se žádná volba, stačí stisknout hlavní vypínač a tento krok přeskočit.)
4. krok **Nastavení sekundárního tlaku**	1.Po nastavení objemu a typu plynu odšroubujte šroub sekundárního tlaku na řídicím systému plynu ③. A připojte sekundární port a barometr typu U s gumovou hadicí. 2.Po zapnutí systému a když normálně spaluje, stiskněte současně na 5 s klávesy Nahoru a Dolů. „88“ digitální trubka zobrazí „26“, což znamení, že jste vstoupili do režimu nastavení sekundárního tlaku. 3.Následně stiskněte hlavní vypínač. První číslice digitální trubky „88“ bliká, což znamená, že nyní můžete nastavit sekundární tlak na horním konci klávesami nahoru a dolů. 4.Po stisknutí hlavního vypínače začne blikat druhá číslice digitální trubky „88“, což znamená, že nyní můžete nastavit sekundární tlak na dolním konci klávesami nahoru nebo dolů. 5.Po nastavení stiskněte hlavní vypínač na potvrzení a ukončení režimu nastavení. 6.Po úspěšném absolvování testu sekundárního tlaku nainstalujte šroub sekundárního tlaku a proceďte test úniků vedení s ohněm. Poznámka: Po změně sekundárního tlaku vyčkejte 2 až 3 s, aby systém stihl zaznamenat novou aktuální hodnotu. Před ukončením musíte zkontrolovat horní a dolní limit. Tabulka 3 uvádí sekundární tlak pro různé typy plynů a objemy.
4. krok **Montáž předního krytu**	1. Zkontrolujte vzduchotěsnost dokončeného produktu, aby nedocházelo k únikům plynu. 2. Nainstalujte přední kryt, utáhněte šrouby předního krytu.
Poznámka	1. Při výměny nové soustavy plynové trubky zkontrolujte, zda je těsnicí kroužek na soustavě řídicího systému plynu správně upevněn. 2. Zkontrolujte vzduchotěsnost dokončeného produktu, aby nedocházelo k únikům plynu. 3. Po dokončení výměny sady pro změnu vyměňte příslušné štítky na spotřebiči, například identifikační štítek.

Seznam náhradních dílů **MINI 12 BF ErP**

Seznam náhradních dílů

Název náhradního dílu	schéma	Typ plynu	Obrázek č.	Specifikace
Soustava plynové trubky	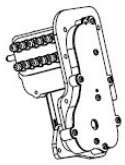	G20	JSQ13ST25_06B1	**otvor o ϕ** 0,86 **otvor o ϕ** 1,52
		G30 G31	JSQ13ST25_06B2	**otvor o ϕ** 0,74 **otvor o ϕ** 1,04

Seznam náhradních dílů **MINI 16 BF ErP**

Název náhradního dílu	schéma		Typ plynu	Obrázek č.	Specifikace	POZNÁMKA
tryska	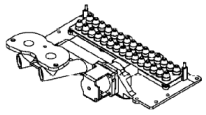		G20	JSQ16L7_06_01B2	otvor o ϕ 0,74 otvor o ϕ 1,28	Velikost trysky je stejná ve stejném řádku. Řádek trysky je menší velikost trysky; horní řádek je větší velikost trysky.
			G30 G31	JSQ16L7_06_01B3	otvor o ϕ 0,62 otvor o ϕ 0,88	

Tabulka 2.1 Nastavení parametru objemu

Č.	Zobrazený symbol	Parametr	Popis parametru
1	L	10	10L
2		11	11L
3		12	12L
1		14	14L
2		16	16L
3		17	17L

Tabulka 2.2 Nastavení parametru typu plynu

Č.	Zobrazený symbol	Parametr	Popis parametru
1	q	12	G20
2		22	G30
3		19	G31

Tabulka 3 - sekundární tlak			
Litr	Typ plynu	P2	
		Max.	Min.
10L	G20	1050±20Pa	300±10Pa
	G30	1050±20Pa	300±10Pa
	G31	1310±20Pa	300±10Pa
11L	G20	1210±20Pa	300±10Pa
	G30	1260±20Pa	300±10Pa
	G31	1590±20Pa	300±10Pa
12L	G20	1430±20Pa	300±10Pa
	G30	1450±20Pa	300±10Pa
	G31	1890±20Pa	300±10Pa
14L	G20	1070±20Pa	250±10Pa
	G30	1150±20Pa	250±10Pa
	G31	1340±20Pa	250±10Pa
16L	G20	950±20Pa	250±10Pa
	G30	1080±20Pa	250±10Pa
	G31	1250±20Pa	250±10Pa
17L	G20	1040±20Pa	250±10Pa
	G30	1050±20Pa	250±10Pa
	G31	1320±20Pa	250±10Pa

▲ Pozor: Přeměna na jiné plyny musí být provedena kvalifikovaným instalačním technikem v souladu s popisem v instalačních pokynech.

Údaje ErP		
Model	MINI 12 BF ErP	MINI 16 BF ErP
Uvedený profil zatížení	M	XL
Energetická účinnost ohřevu vody (η_{WH})	78,0 %	80.5%
Třída energetické účinnosti ohřevu vody	A	A
Denní spotřeba plynu (upravená) (KWh)	7,836	24.845
Denní elektrická spotřeba (upravená) (KWh)	0,044	0.064
Roční spotřeba paliva AFC (GJ)	6	19
Roční spotřeba elektřiny AEC (KWh)	10	14
NOx (mg/kWh)	47	47
Vnitřní úroveň akustického tlaku LWA (dB)	61	63

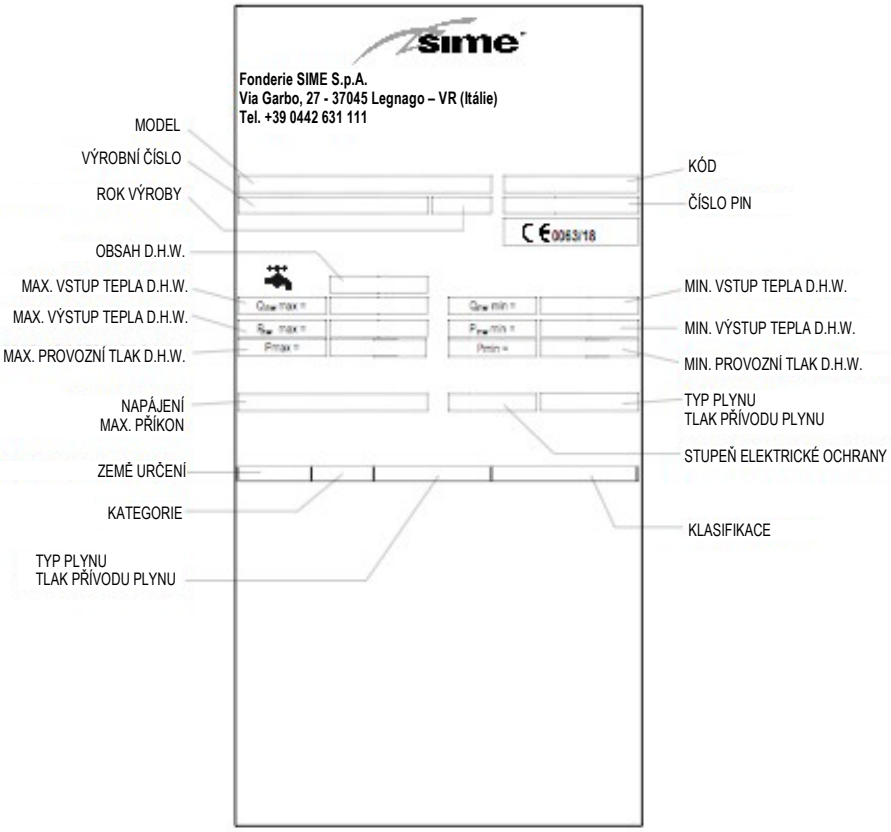
Fonderie SIME S.p.A.
Via Garbo, 27 - 37045 Legnago – VR (Itálie)
Tel. +39 0442 631 111
MODEL
VÝROBNÍ ČÍSLO
ROK VÝROBY
OBSAH D.H.W.
MAX. VSTUP TEPLA D.H.W.
MAX. VÝSTUP TEPLA D.H.W.
MAX. PROVOZNÍ TLAK D.H.W.
NAPÁJENÍ
MAX. PŘÍKON
ZEMĚ URČENÍ
KATEGORIE
TYP PLYNU
TLAK PŘÍVODU PLYNU
KÓD
ČÍSLO PIN
0063/18
MIN. VSTUP TEPLA D.H.W.
MIN. VÝSTUP TEPLA D.H.W.
MIN. PROVOZNÍ TLAK D.H.W.
TYP PLYNU
TLAK PŘÍVODU PLYNU
STUPEŇ ELEKTRICKÉ OCHRANY
KLASIFIKACE

Fonderie Sime S.p.A

Via Garbo, 27 - 37045 Legnago (VR)

Telefon +39 0442 631111 - Fax +39 0442 631292

www.sime.it